## Система видеонаблюдения.

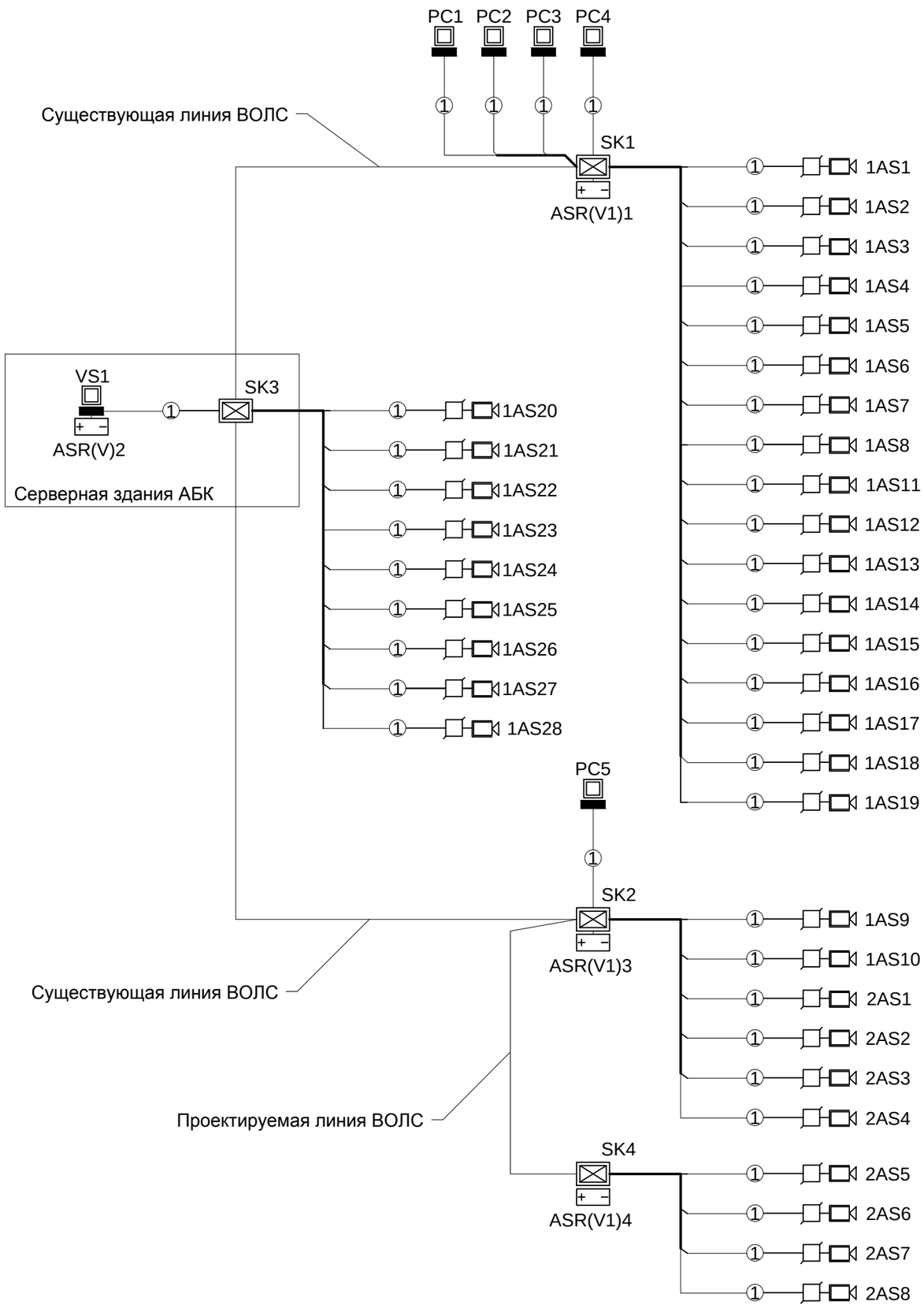


## Подсистема электропитания.

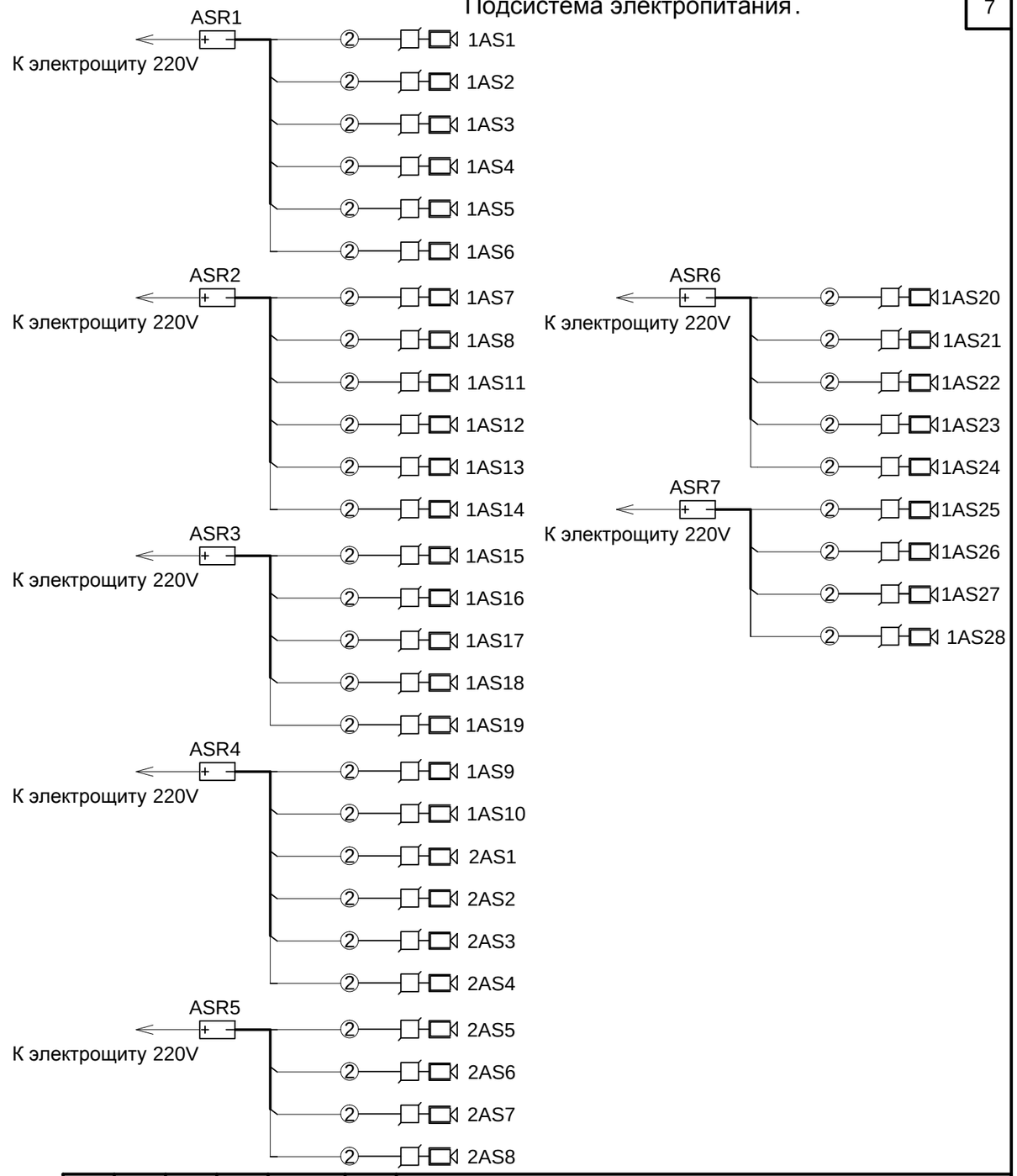


Согласовано:

Взам. инв. №

Подп. и дата

Инв. № подп.

| Изм. | Кол. уч. | Лист | № док. | Подпись | Дата |
|---|---|---|---|---|---|
| Исполнил | | Алиев | | | 12.13 |
| Проверил | | Карпец | | | 12.13 |
| Н.контр. | | Баженова | | | 12.13 |

НКПЮ-13/53-ИОС5.2

Реконструкция контейнерного терминала ст. Батарейная г. Иркутск

Система видеонаблюдения.

| Стадия | Лист | Листов |
|---|---|---|
| П | 1 | 4 |

Структурная схема.

ООО "Бирюсапромстрой"

Формат А3